Схема расположения металлоконструкций в осях 20 – 18, ряда Б на отм. +8,000

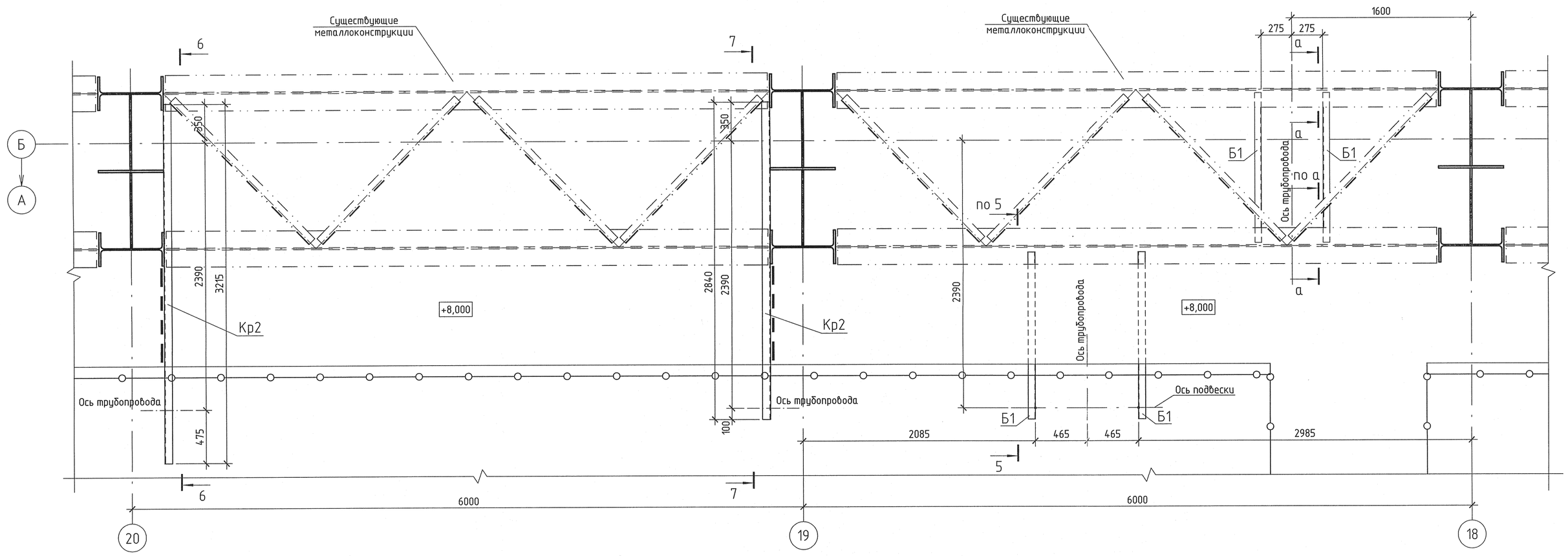

6 – 6

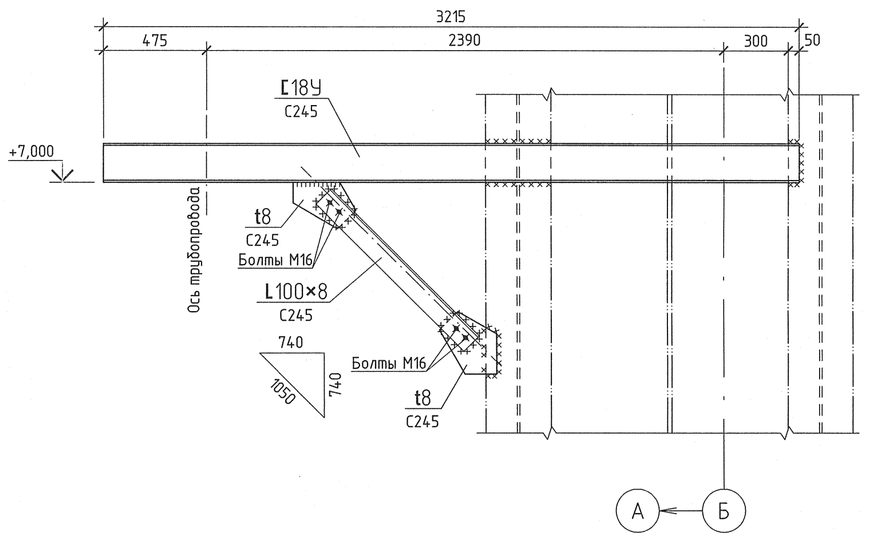

7 – 7

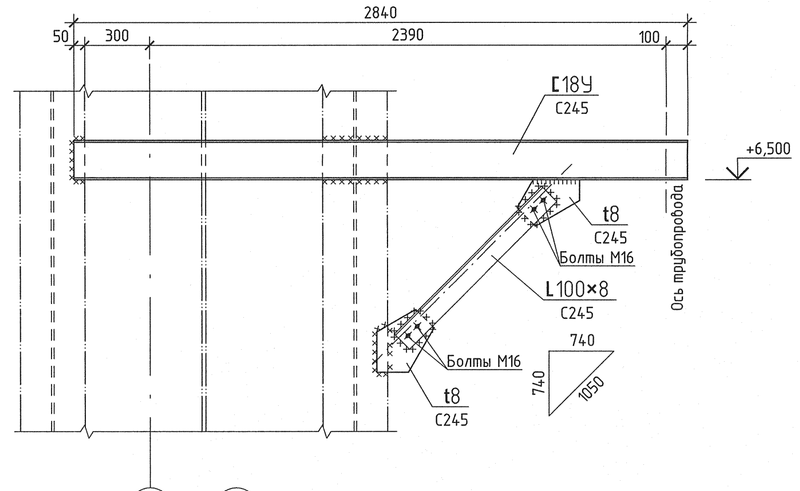

Схема расположения металлоконструкций в осях 19 – 18, ряда Б на отм. 0,000

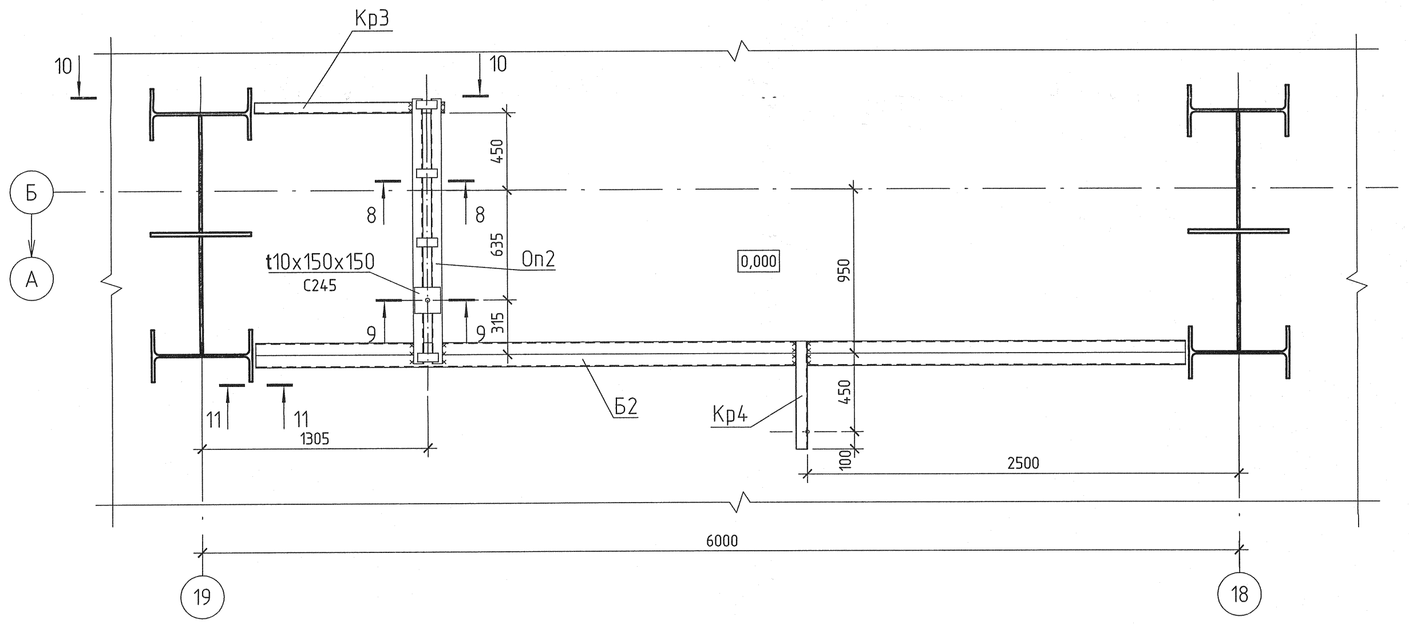

а – а

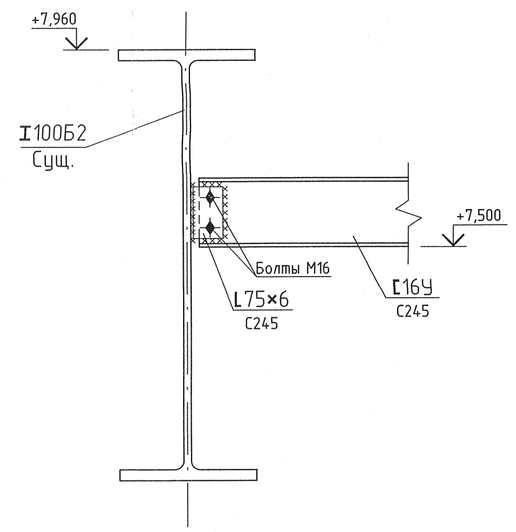

8 – 8

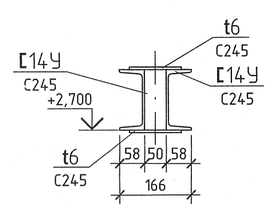

9 – 9

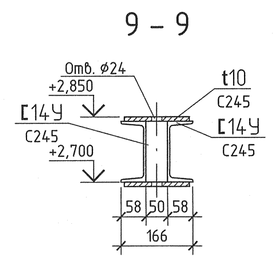

10 – 10

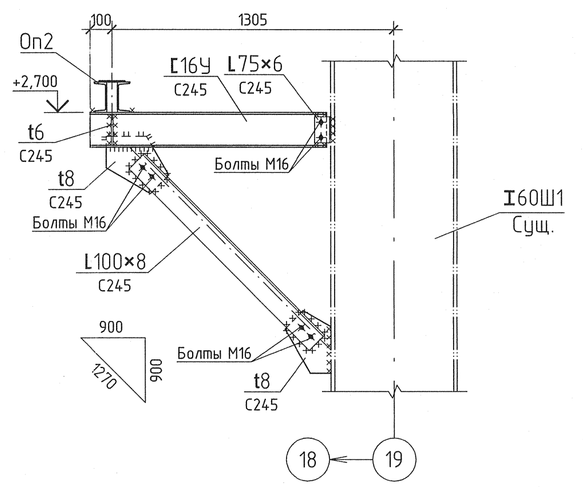

Схема расположения металлоконструкций в осях 24 – 23, ряда Б на отм. 0,000

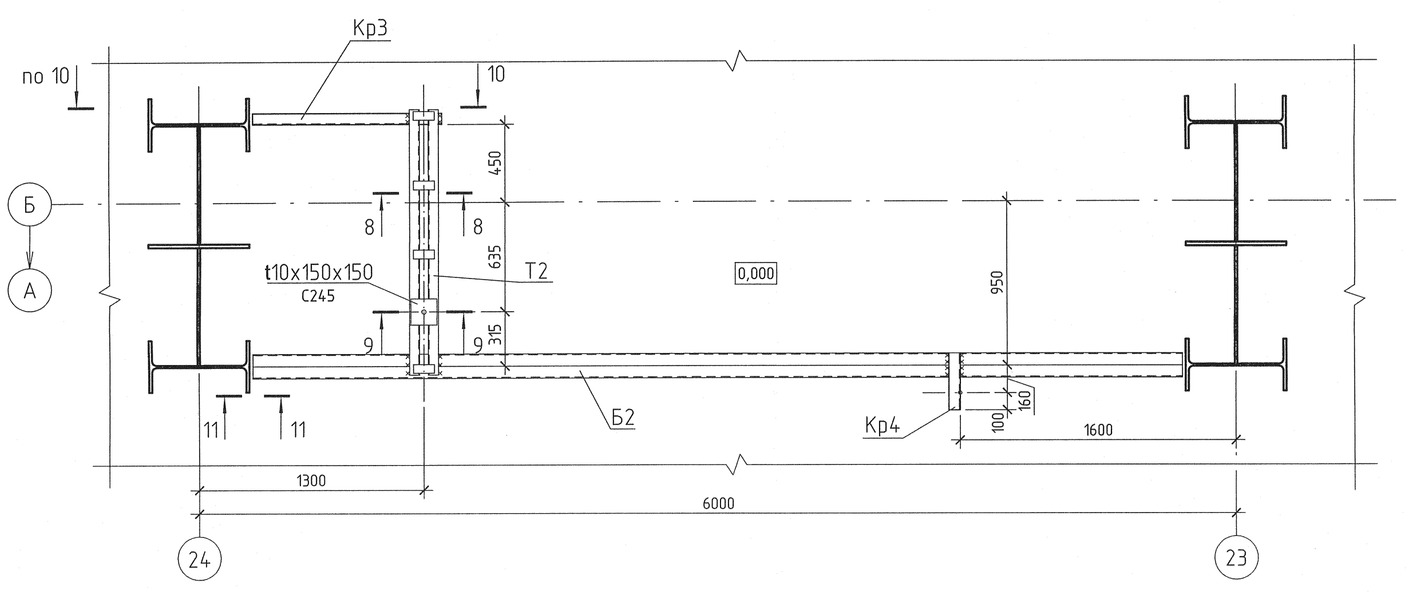

11 – 11

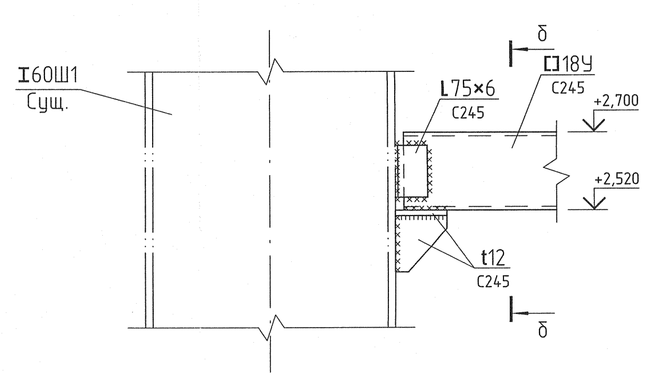

б – б

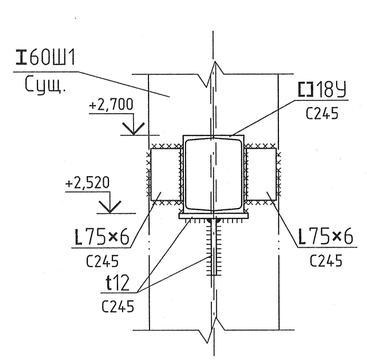

1 Общие указания см. л. 1

2 Спецификацию металлопроката см. л. 2.

						1350.12.38.А–ЗОИНЈ–1833–SС	
						Объекты III очереди строительства ЗАО "СГК" (ТЭЦ)	
Изм.	Кол. уч.	Лист	№ док.	Подпись	Дата	Трубопроводы наизола БВД в осях 16 – 28, рядах А – Б и внутристанционные выхлопные трубопроводы Рр>2,2МПа. Конструкции металлические	Стадия: Р; Лист: 4; Листов:
Н. контр.		Михеев			28.05.14		
Нач. отд.		Долидзе			28.05.14	Схемы расположения металлоконструкций в осях 20 – 18, ряда Б на отм. +8,000; в осях 19 – 18, 24 – 23, ряда Б на отм. 0,000. Разрезы 6 – 6 ... 11 – 11.	ОТКРЫТОЕ АКЦИОНЕРНОЕ ОБЩЕСТВО ИНСТИТУТ ТЕПЛОЭЛЕКТРОПРОЕКТ НИЖНИЙ НОВГОРОД
Гл. спец.		Трушков			28.05.14		
Проверил		Сорокина			28.05.14		
Разработал		Щербаков			28.05.14		

Инв. № подл. 83731 | Подпись и дата | Взам. инв. №

Формат А1